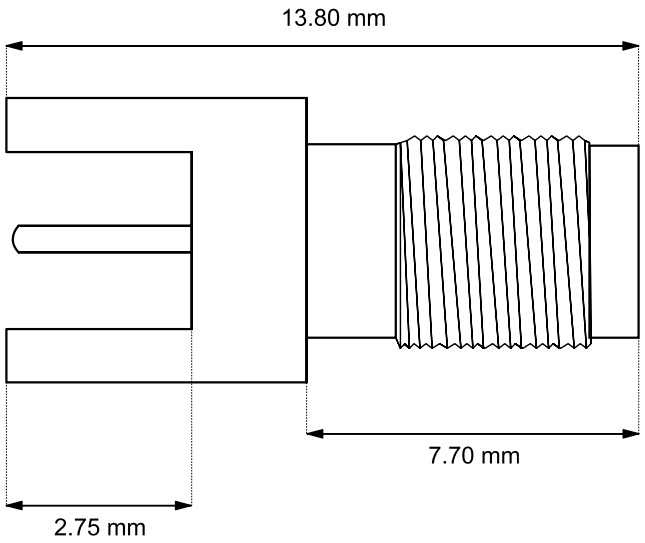


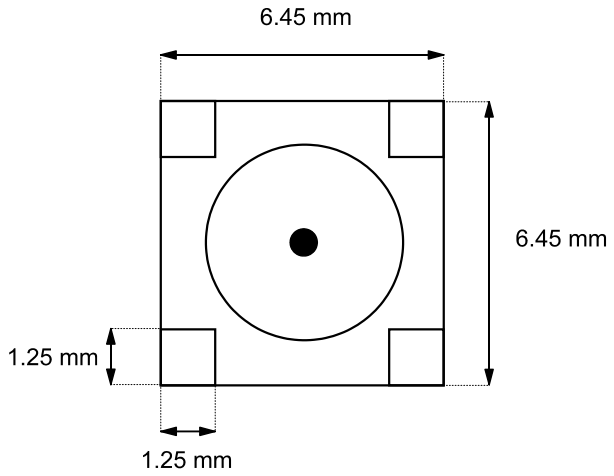


SMA-Buchse, Printmontage

für RG 174/U Kabel (ø 2,6 mm)

Gold-Mittelpin

| Änderungen | | | Datum | Name | Bezeichnung | Blattzahl: |
|---|---|---|---|---|---|---|
| Datum | Name | gez.: | | | SMA DB 11655 | |
| | | gepr.: | | | | Blatt-Nr.: |
| | | | | | Zeichnungs-Nr.: | |